Rev	관번 GROUP.NO					품번 ITEM	품 명 DESCRIPTION	사 양 SPEC.	재 질 MATERIAL	중량 WEIGHT	도 면 번 호 DWG NO.	표 면 처 리 S/TREATMENT
					G01							
					1	1	FRAME	t2.0	A5052 P		R1C003564	–
					2	2	FAN	AFB1248SHE-TC50,DELTA	ASS'Y			
					2	3	FAN GUARD	120mm FAN	METAL			NICAL PLATING
					1	4	THERMOSTAT	KTS 011 STEGO	ASSY			
					12	5	PUSH BUTTON MOUNT	PBMS-H25-C,6.4mm,PANDUIT	PA6			
					1	6	CONNECTOR	770-713,WAGO				
					1	7	CONNECTOR	770-203,WAGO				
					1	8	BRACKET	t1.5	A5052 P		R1C003565	–
					1	9	WIRING DIAGRAM	ASS'Y			R1D014018	

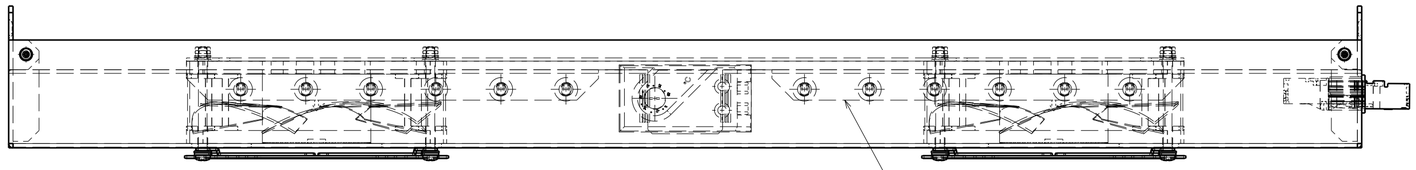

Top view
Scale: 1:2

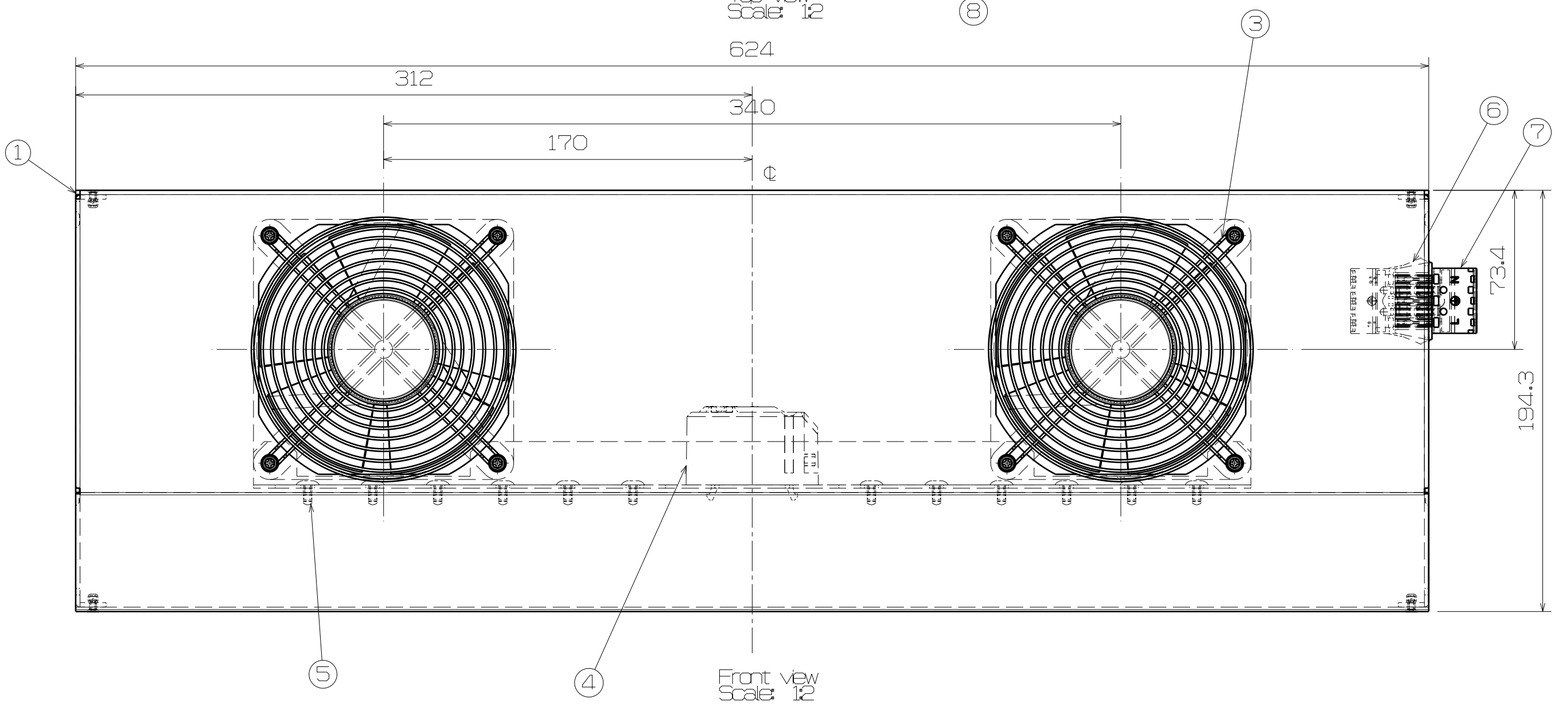

Front view
Scale: 1:2

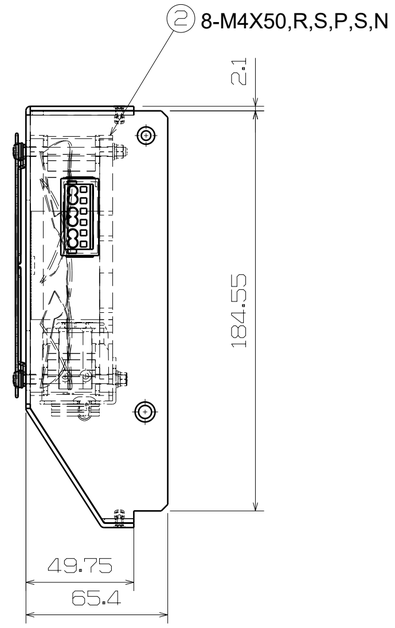

Right view
Scale: 1:2

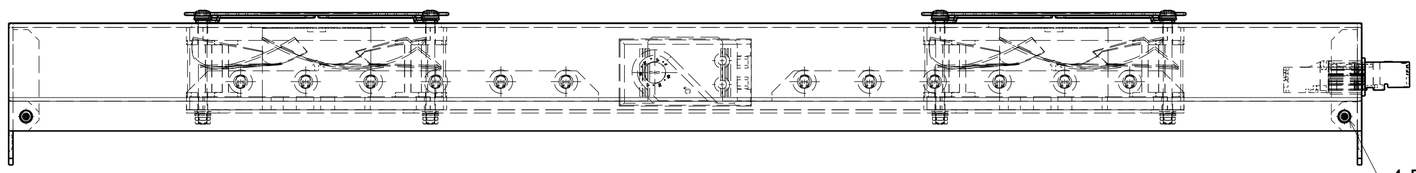

Bottom view
Scale: 1:2

개정 CHANGE

설계MEMO

DIM. IN mm

척도 SCALE 1 / 2

공차 적용기준 : WMS C 40201

WOOJIN Industrial Systems Co., Ltd.

작성일 DATE	2017.07.13	승인 APPROVED
작성 DRAWN	G.BANG	J.Y.LEE
설계 DESIGNED	-	
검토 CHECKED	-	

DENVER

EXHAUST FAN ASSY

R1C003498 -